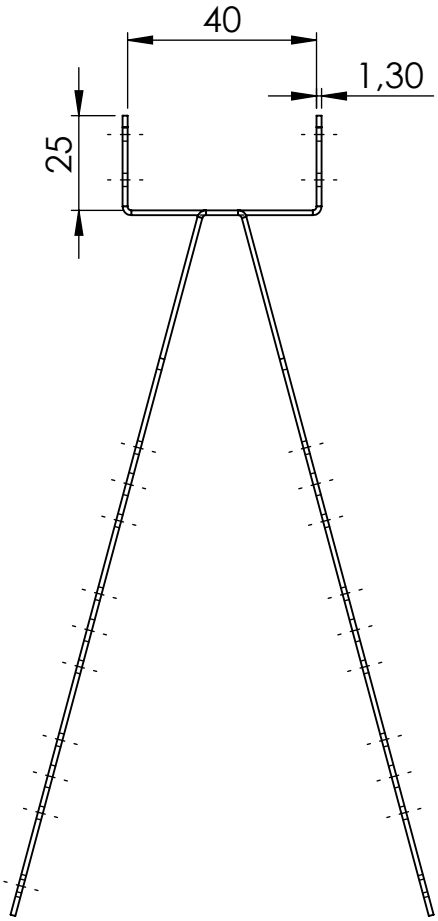

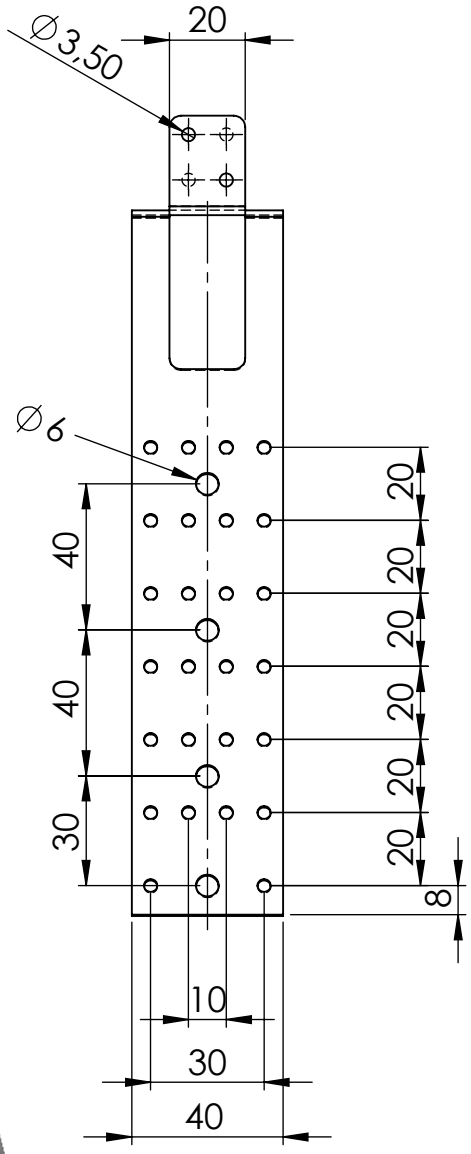

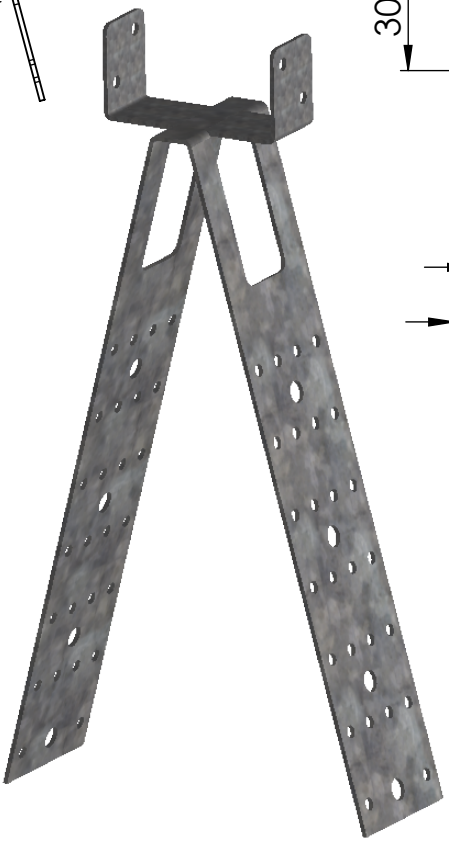

Gutzeit Verbindungssysteme GmbH & Co.
Rudolf Diesel Str. 1
58730 Fröndenberg
www.gutzeit-holzverbinder.de
info@gutzeit-holzverbinder.de

Allgemeintoleranzen DIN ISO 2768- C

DIN 6 T1 - Proj.methode 1

Maßstab: 1:2

Gewicht [g]: 153.46

Material: DX51D

Härteverfahren: Z 275

	Datum	Name
Erstellt	09.10.2020	I.Rellmann
Gepr.		
Freigabe		

Firstlattenhalter universal 40mm

Art.Nr.: 891001

Blatt / von: 1 / 1

Format: A4

Zn.Nr. / Index

Norm: ETA-09/0015

Index	Änderungen	Datum	Name

Diese Zeichnung darf ohne unsere Erlaubnis nicht kopiert, zur Ausführung benutzt oder dritten Personen ausgehändigt werden. (Gem. § 598 ff. BGB)