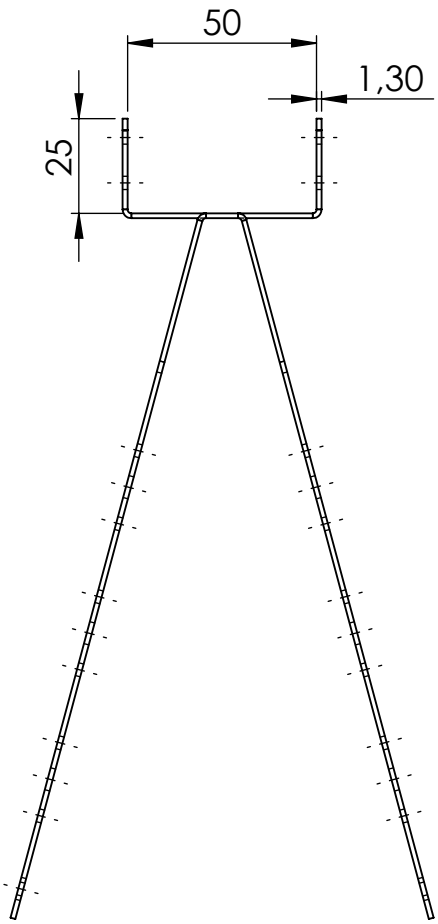

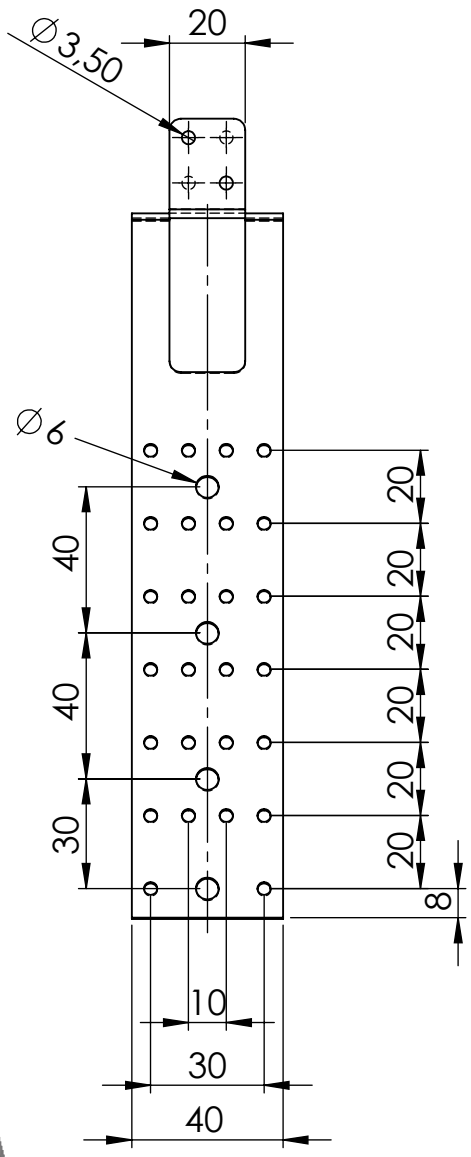

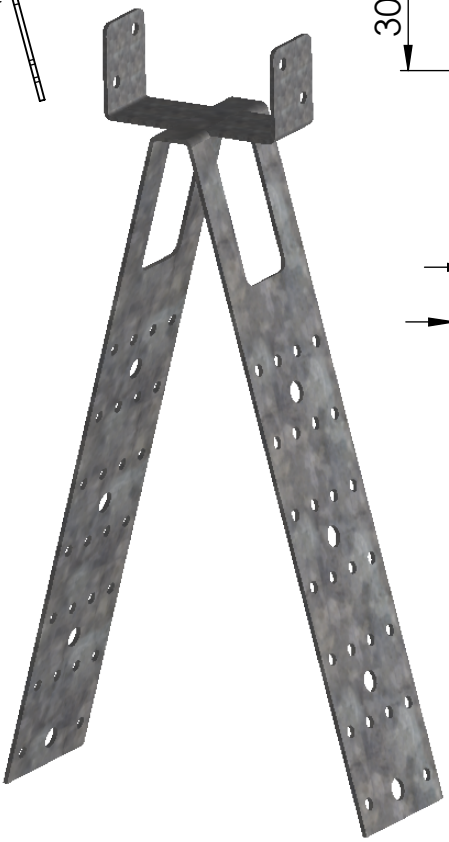

Gutzeit Verbindungssysteme GmbH & Co. Rudolf Diesel Str. 1 58730 Fröndenberg www.gutzeit-holzverbinder.de info@gutzeit-holzverbinder.de				Allgemein-toleranzen DIN ISO 2768- C		DIN 6 T1 - Proj.methode 1	Maßstab: 1:2 / Gewicht [g]: 153.46 Material: DX51D Härteverfahren: Z 275
					Datum	Name	
				Erstellt	09.10.2020	I.Rellmann	Firstlattenhalter universal 50mm
				Gepr.			
				Freigabe			
				Diese Zeichnung darf ohne unsere Erlaubnis nicht kopiert, zur Ausführung benutzt oder dritten Personen ausgehändigt werden. (Gem. § 598 ff. BGB)			Art.Nr.: 891002-50 / Blatt / von 1 / 1 / Format A4
Index	Änderungen	Datum	Name				Zn.Nr. / Index
							Norm: ETA-09/0015

W:\CAD-Daten\Artikelstamm\SW_Daten\891002-50