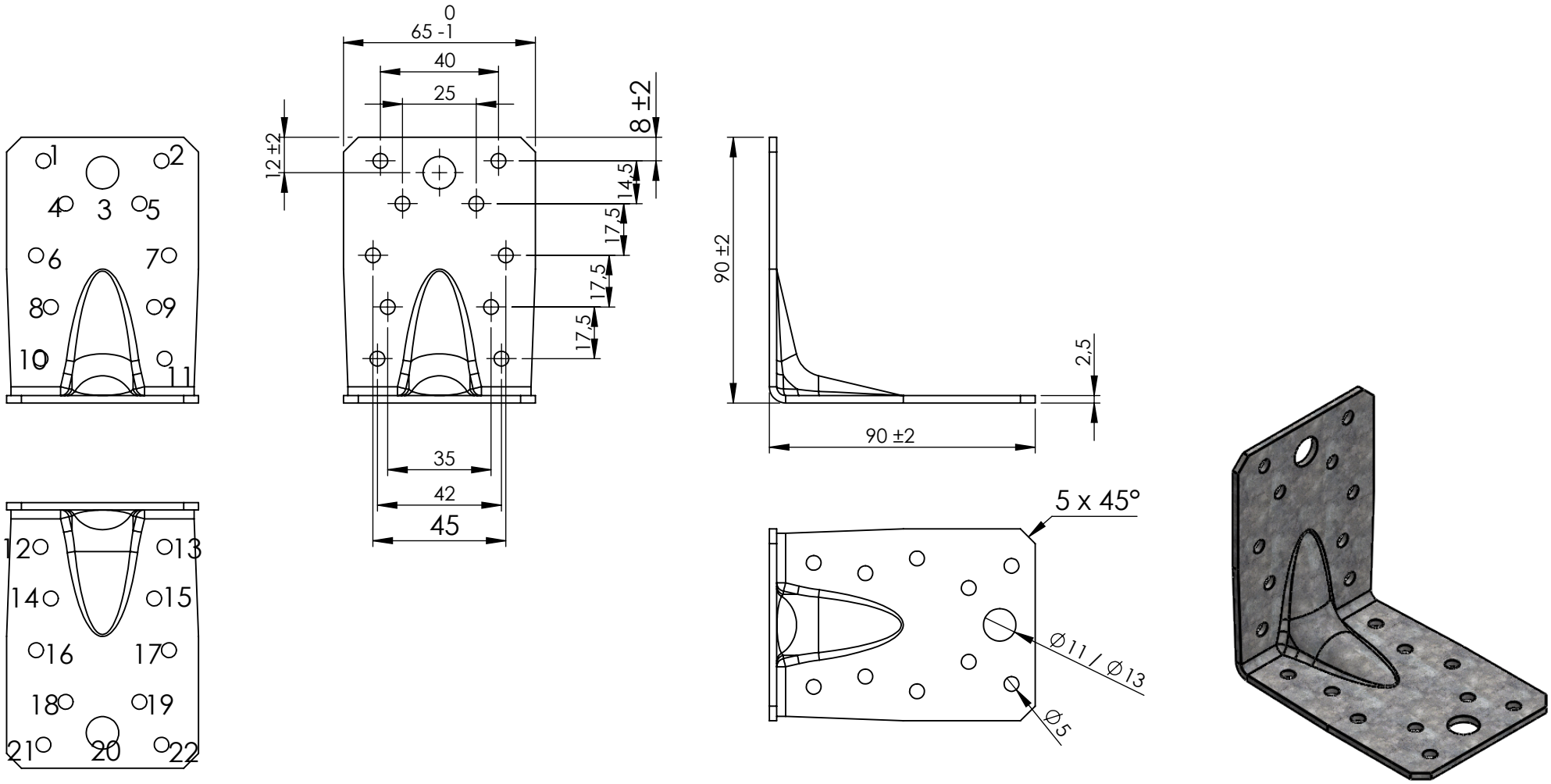

Gutzeit Verbindungssysteme GmbH & Co. Rudolf Diesel Str. 1 58730 Fröndenberg www.gutzeit-holzverbinder.de info@gutzeit-holzverbinder.de	Allgemein-toleranzen DIN ISO 2768- C	DIN 6 T1 - Proj.methode 1	Maßstab: 1:2 / Gewicht [g]: 208.66
			Material: DX51
			Korrosionsschutz: Z 275
	Datum	Name	
	Erstellt 24.09.2018	P.Wiethoff	**Winkelverbinder mit Sicke**
	Gepr.		**90 x 90 x 65**
	Freigabe		
Index / Änderungen / Datum / Name	Diese Zeichnung darf ohne unsere Erlaubnis nicht kopiert, zur Ausführung benutzt oder dritten Personen ausgehändigt werden. (Gem. § 598 ff. BGB)		Art.Nr.: 89551 / Blatt / von 1 / 1 / Format A4
			Zn.Nr. / Index
			Norm: ETA-09/0134

W:\CAD-Daten\Artikelstamm\SW_Daten\89551