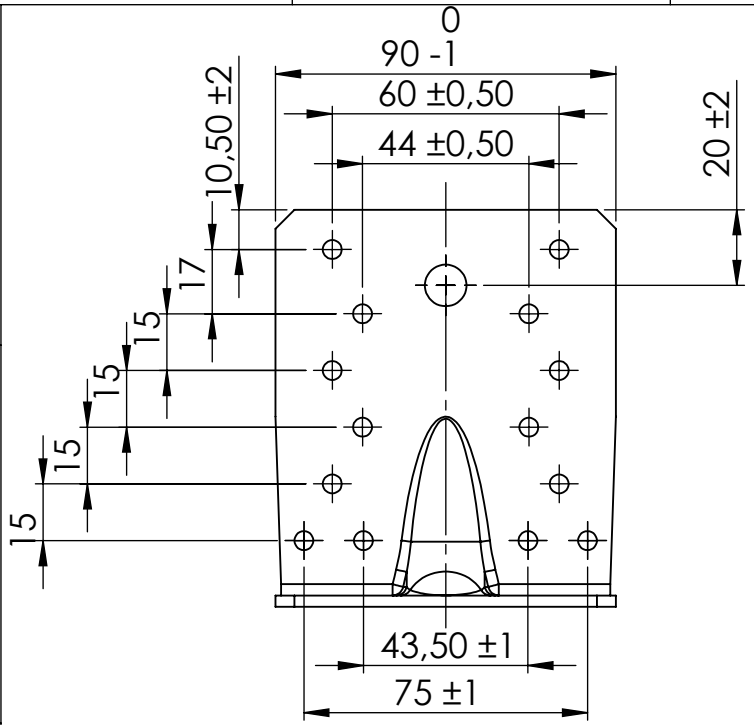

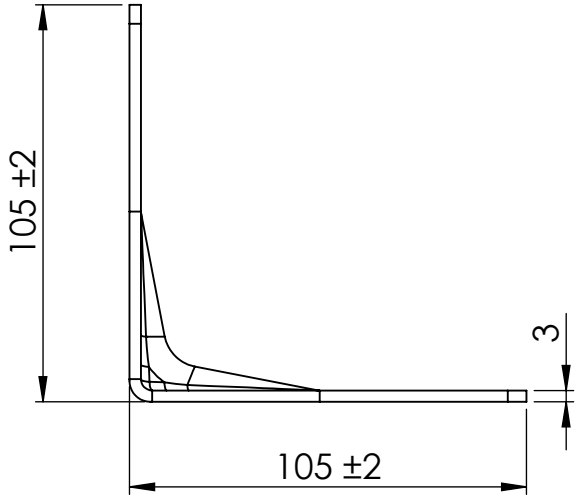

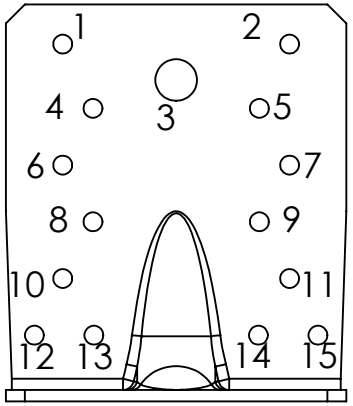

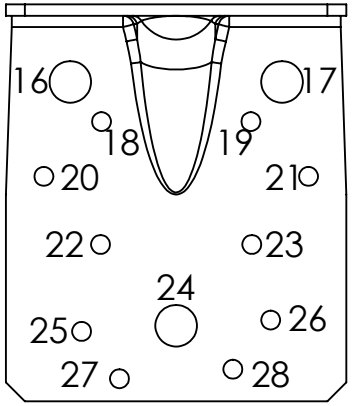

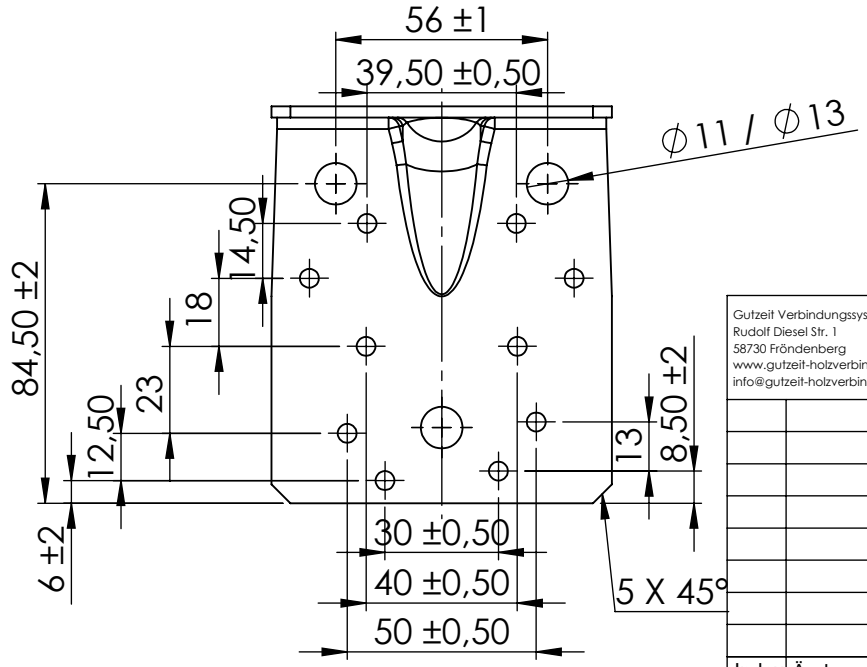

Gutzeit Verbindungssysteme GmbH & Co.
Rudolf Diesel Str. 1
58730 Fröndenberg
www.gutzeit-holzverbinder.de
info@gutzeit-holzverbinder.de

Allgemeintoleranzen DIN ISO 2768- C

DIN 6 T1 - Proj.methode 1

	Datum	Name
Erstellt	24.09.2018	I.Rellmann
Gepr.		
Freigabe		

Index	Änderungen	Datum	Name

Diese Zeichnung darf ohne unsere Erlaubnis nicht kopiert, zur Ausführung benutzt oder dritten Personen ausgehändigt werden. (Gem. § 598 ff. BGB)

Maßstab: 1:2

Gewicht [g]: 403.67

Material: 1.4401 bzw. 1.4404 (V4A)

Korrosionsschutz:

Winkelverbinder mit Sicke (V4A)
105 x 105 x 90

Art.Nr.: 89553A4

Blatt / von: 1 / 1

Format: A4

Zn.Nr. / Index

Norm: ETA-09/0134