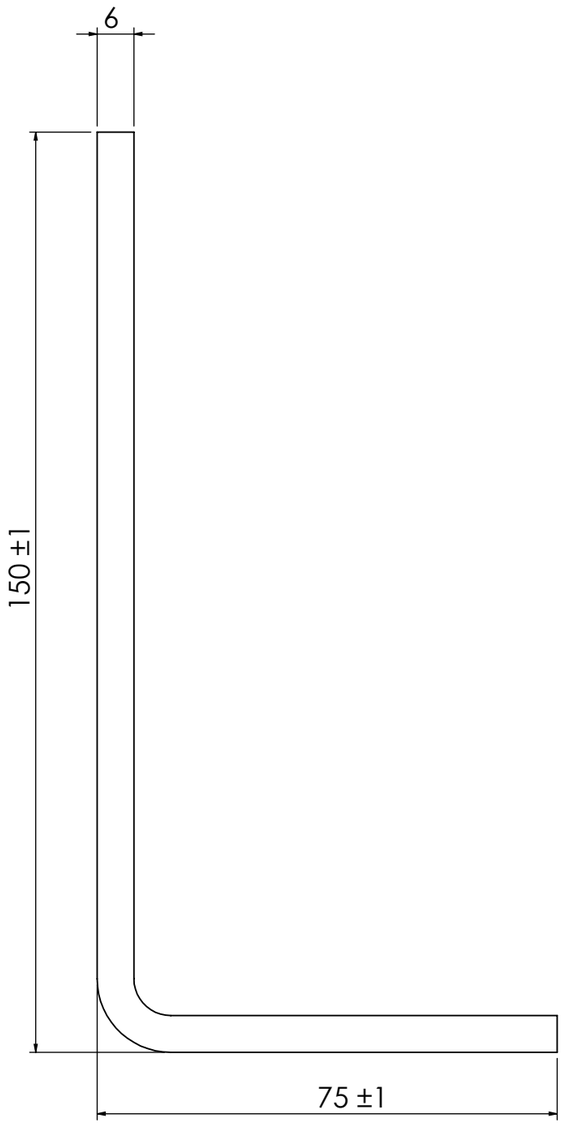

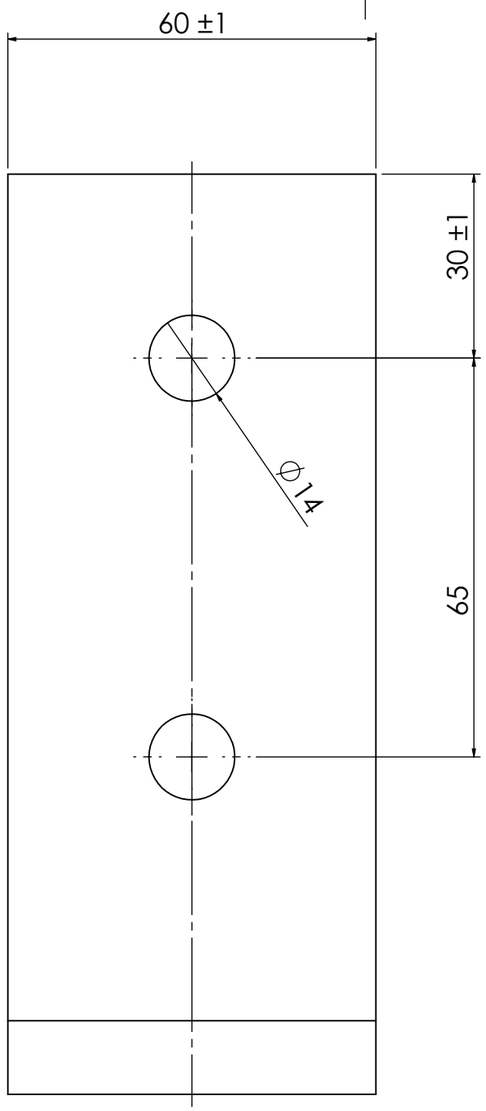

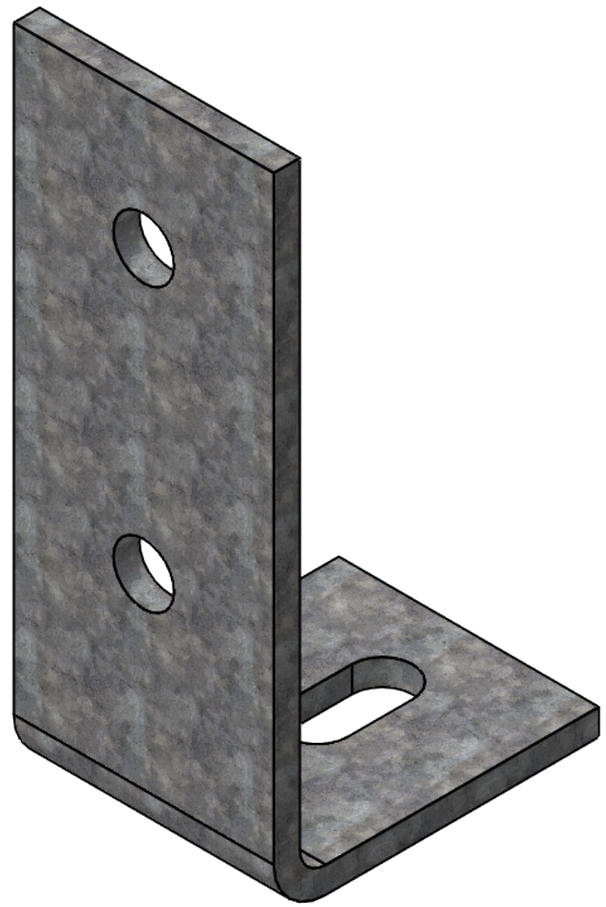

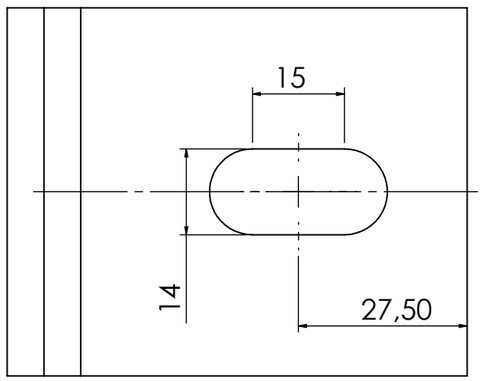

Gutzeit Verbindungssysteme GmbH & Co.
Rudolf Diesel Str. 1
58730 Fröndenberg
www.gutzeit-holzverbinder.de
info@gutzeit-holzverbinder.de

Allgemeintoleranzen DIN ISO 2768- C

DIN 6 T1 - Proj.methode 1

	Datum	Name
Erstellt	12 .09.19	P.Wiethoff
Gepr.		
Freigabe		

Index	Änderungen	Datum	Name

Diese Zeichnung darf ohne unsere Erlaubnis nicht kopiert, zur Ausführung benutzt oder dritten Personen ausgehändigt werden. (Gem. § 598 ff. BGB)

Maßstab: 1:1 | Gewicht [g]: 573

Material: 1.0037 (S235JR)

Korrosionsschutz: feuerverzinkt

Betonwinkel

75 x 150 x 60

Betonwinkel

Art.Nr.: 89722

Blatt / von: 1 / 1

Format: A3

Zn.Nr. / Index

Norm: CE EN 14545

C:\Users\pwiethoff\OneDrive\110 PW Wikon_Konstruktionen\Gutzeit Konstruktionen\Artikelstamm\Solidworks Dateien\89722